shape your space

fall- winter

LA FABBRICA AVA
EXTRAORDINARY TILES

fall- winter 2025

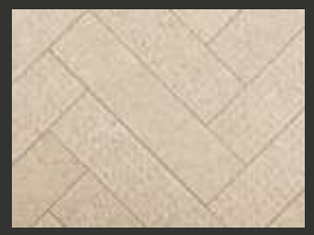

Moon

Moon Cream

Ispirata all'armonia silenziosa e misteriosa della natura, Moon Cream è un ponte tra architettura e mondo naturale, risposta al bisogno profondo e universale di connessione con essa. Toni delicati e texture dalle linee pulite, pensate per esperienze tattili, visive e funzionali, invitano alla calma, alla contemplazione e alla rigenerazione, promuovendo benessere sensoriale e qualità dell'abitare.

Inspired by the silent and mysterious harmony of nature, Moon Cream is a bridge between architecture and the natural world, a response to the deep and universal need for connection with it. Delicate tones and textures with clean lines—designed for tactile, visual, and functional experiences—invite calm, contemplation, and regeneration, fostering sensory well-being and enhancing the quality of living.

Inspirée par l'harmonie silencieuse et mystérieuse de la nature, Moon Cream se fait pont entre l'architecture et le monde naturel, répondant au besoin profond et universel de connexion avec celui-ci. Des tons délicats et des textures aux lignes épurées—conçues pour des expériences tactiles, visuelles et fonctionnelles—invitent au calme, à la contemplation et à la régénération, favorisant le bien-être sensoriel et la qualité de l'habitat.

Inspiriert von der stillen und geheimnisvollen Harmonie der Natur, ist Moon Cream eine Brücke zwischen Architektur und der natürlichen Welt – eine Antwort auf das tiefe, universelle Bedürfnis nach Verbundenheit mit ihr. Zarte Farbtöne und Texturen mit klaren Linien, geschaffen für taktile, visuelle und funktionale Erlebnisse, laden zu Ruhe, Kontemplation und Regeneration ein und fördern das sensorische Wohlbefinden sowie die Qualität des Wohnens.

Cream

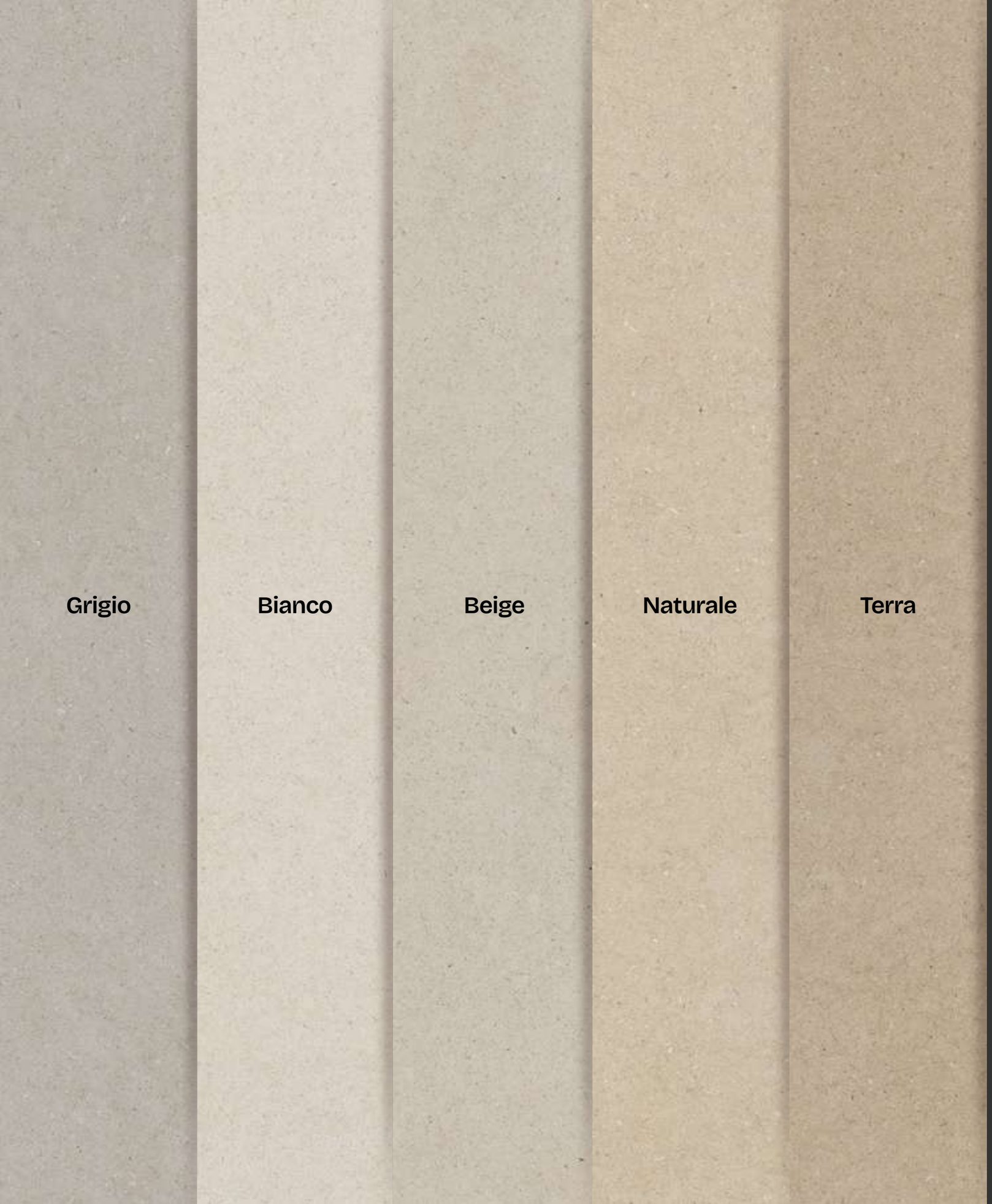

Overview

6 mm

120x280
48"x110"
Nat Ret

* Materic Touch Technology

8,8 mm R10B

120x120
48"x48"
Nat Ret

60x120
24"x48"
Nat Ret

60x60
24"x24"
Nat Ret

60x120
24"x48"
Peel Ret

Mesh 60x120
24"x48"
Nat Ret

modular system

100x100
40"x40"
Nat Ret

Decor:

Mosaico Mix
30x30
12"x12"
Nat Ret

Muretto Mix
29x39
11 ½"x15"
Nat Ret

Listello Mix
7,5x30
3"x12"
Nat Ret

Decoro 3D
20x120
8"x48"
Peel Ret

8,8 mm OUTDOOR R11C

100x100
40"x40"
Nat Ret

Grigio
Beige
Terra

60x60
24"x24"
Nat Ret

30x60
12"x24"
Nat Ret

30x30
12"x12"
Nat Ret

Grigio
Beige
Terra

modular system

20 mm OUTDOOR R11C

100x100
40"x40"
Nat Ret

Grigio
Beige
Terra

* Materic Touch Technology

Tecnologia che imprime disegno e sfumature sulla superficie per un effetto realistico e tridimensionale.

Technology that imprints patterns and shading on the surface for a realistic, three-dimensional effect.

Technologie qui imprime motifs et nuances sur la surface pour un effet réaliste et tridimensionnel.

Technologie, die Muster und Schattierungen auf der Oberfläche für einen realistischen 3D-Effekt prägt.

** Superficie bocciardata
Bush-hammered surface
Surface bouchardée
Gestockte Oberfläche

Moon Cream trae ispirazione dal fascino della luna, traducendo in texture diverse la sua luce, le sue rocce e i suoi rilievi per offrire esperienze sensoriali uniche.

Moon Cream draws inspiration from the fascination of the moon, translating its light, its rocks and its reliefs into different textures to offer unique sensory experiences.

Moon Cream s'inspire du charme de la lune, en traduisant sa lumière, ses roches et ses reliefs en textures variées pour offrir des expériences sensorielles uniques.

Moon Cream lässt sich vom Zauber des Mondes inspirieren und übersetzt sein Licht, seine Gesteine und seine Reliefs in verschiedene Texturen, um einzigartige sinnliche Erlebnisse zu schaffen.

Naturale *

Naturale

Peel **

Mesh

Wall **BIANCO** 120x280_48"x110" Nat Ret (Materic Touch)

Floor **BIANCO** 120x120_48"x48" Nat Ret

Wall **Mosaico Mix BIANCO** 30x30_12"x12" Nat Ret

Moon Cream_Bianco

Moon Cream_Beige

Wall **Muretto Mix BEIGE** 29x39_11 ½"x15" Nat Ret

Floor **BEIGE** 60x120_24"x48" Peel Ret

ELEMENTA TABLES: Top **OVAL 260**, EOS Lap - Leg D-Dark Wood

ELEMENTA
discover more

Floor **Listello Mix NATURALE** 7,5x30_3"x12" Nat Ret

Moon Cream_Naturale

Wall **NATURALE** 120x280_48"x110" Nat Ret (Materic Touch)

Floor **Listello Mix NATURALE** 7,5x30_3"x12" Nat Ret

Peel

Moon Cream_Naturale

Floor indoor **NATURALE** 100x100_40"x40" Nat Ret

Floor outdoor **NATURALE** 100x100_40"x40" Nat Ret R11C

Wall **Decoro 3D NATURALE** 20x120_8"x48" Peel Ret

Decoro 3D 20x120
Indicazioni e suggerimenti di posa a pag. 20-21.
Installation guidelines and recommendations on pages 20–21.
Indications et suggestions de pose aux pages 20–21.
Verlegehinweise und Empfehlungen auf den Seiten 20–21.

ELEMENTA SINKS: **LOREM OFFSET SX/L, NATURALE** Nat

Wall **Mesh TERRA** 60x120_24"x48" Nat Ret

Floor **TERRA** 120x120_48"x48" Nat Ret

Moon Cream_Terra

ELEMENTA
discover more

Floor **GRIGIO** 100x100_40"x40" Nat Ret 20mm R11C

Wall **Decoro 3D GRIGIO** 20x120_8"x48" Peel Ret

Decoro 3D 20x120
Indicazioni e suggerimenti di posa a pag. 20-21.
Installation guidelines and recommendations on pages 20–21.
Indications et suggestions de pose aux pages 20–21.
Verlegehinweise und Empfehlungen auf den Seiten 20–21.

Moon Cream_Grigio

Wall **Decoro 3D GRIGIO** 20x120_8"x48" Peel Ret

Moon Cream_Decoro 3D

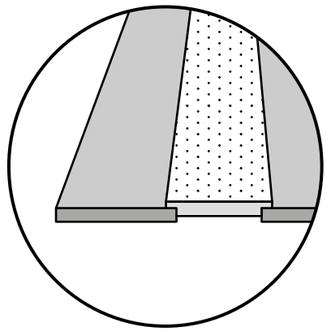

Decoro 3D: indicazioni di posa

Il decoro 3D con superficie Peel (bocciardato) è pensato per la posa a sbalzo, grazie a due incavi posteriori.

Può essere combinato con il formato 60x120 (con superficie naturale, Peel o Mesh), utilizzabile intero o ritagliato in sezioni (metà, terzi o formati personalizzati), per realizzare schemi di posa modulabili e dall'effetto tridimensionale.

3D Decoration: Installation Guidelines
The 3D decoration with Peel surface (bush-hammer) is designed for offset installation, featuring two rear grooves. It can be combined with the 60x120 format (Natural, Peel, or Mesh surface), used whole or cut into sections (halves, thirds, or custom sizes) to create modular layouts with a three-dimensional effect.

Décor 3D : Instructions de pose
Le Décor 3D avec surface Peel (bouchardée) est conçu pour une pose décalée, grâce à deux rainures arrière. Il peut être combiné avec le format 60x120 (surface Naturelle, Peel ou Mesh), utilisé en entier ou découpé en sections (moitiés, tiers ou formats personnalisés) pour réaliser des compositions modulables à effet tridimensionnel.

3D-Dekor: Verlegehinweise
Das 3D-Dekor mit Peel-Oberfläche (gestockt) ist für versetzte Verlegung konzipiert und verfügt über zwei rückseitige Rillen. Es kann mit dem Format 60x120 (Oberfläche Natur, Peel oder Mesh) kombiniert werden, ganz oder in Abschnitte (Hälften, Drittel oder kundenspezifische Formate) zugeschnitten, um modulare Verlegemuster mit dreidimensionalem Effekt zu schaffen.

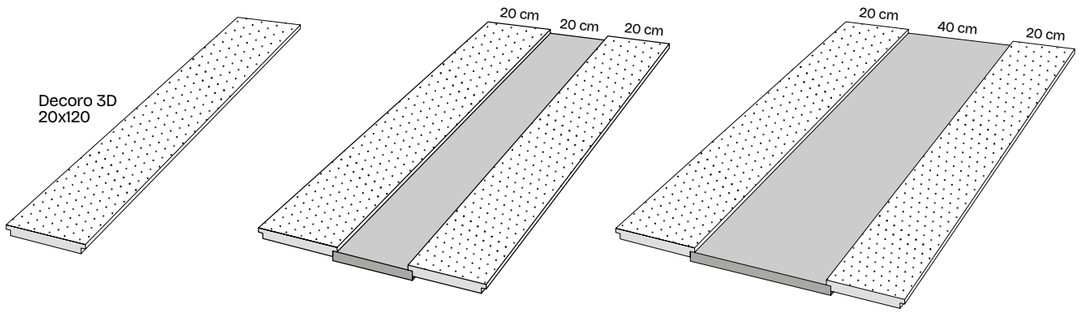

Decoro 3D 20x120

60x120 o ritagli
60x120 / cut sections

Pattern

3
120x280
Materic Touch Technology

15
60x120

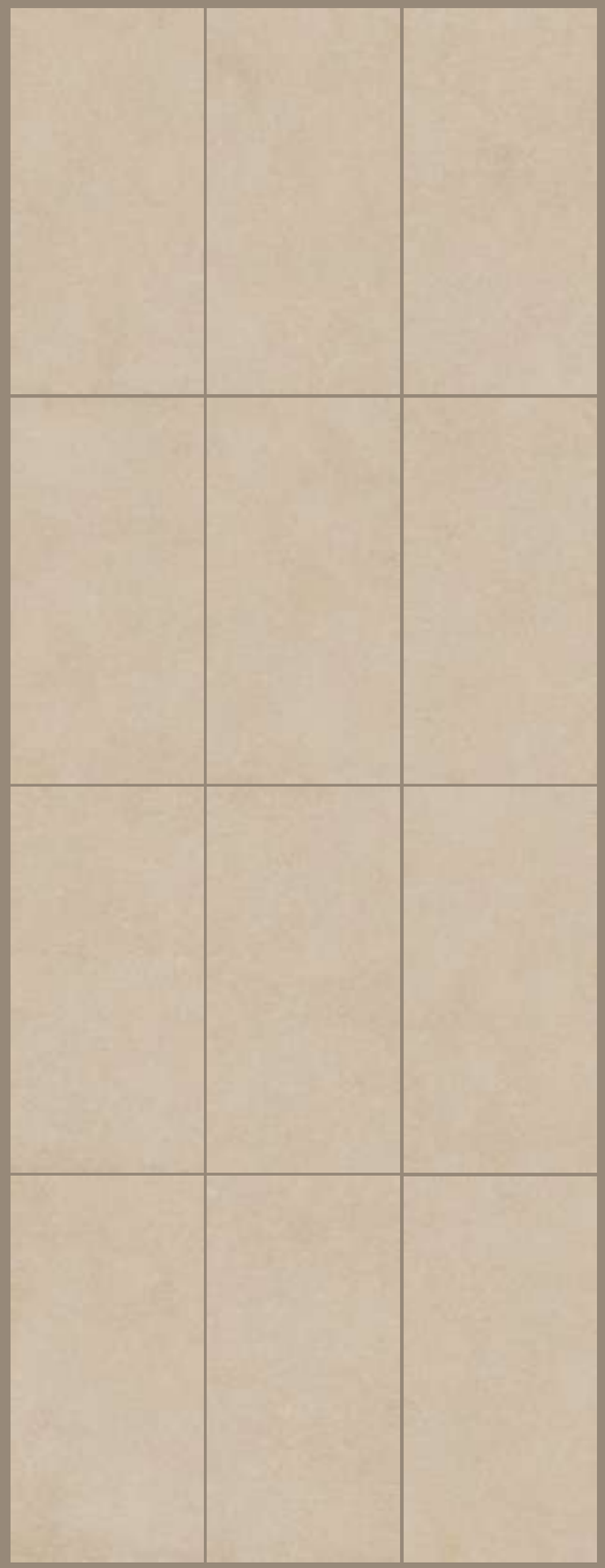

60x120_24"x48"

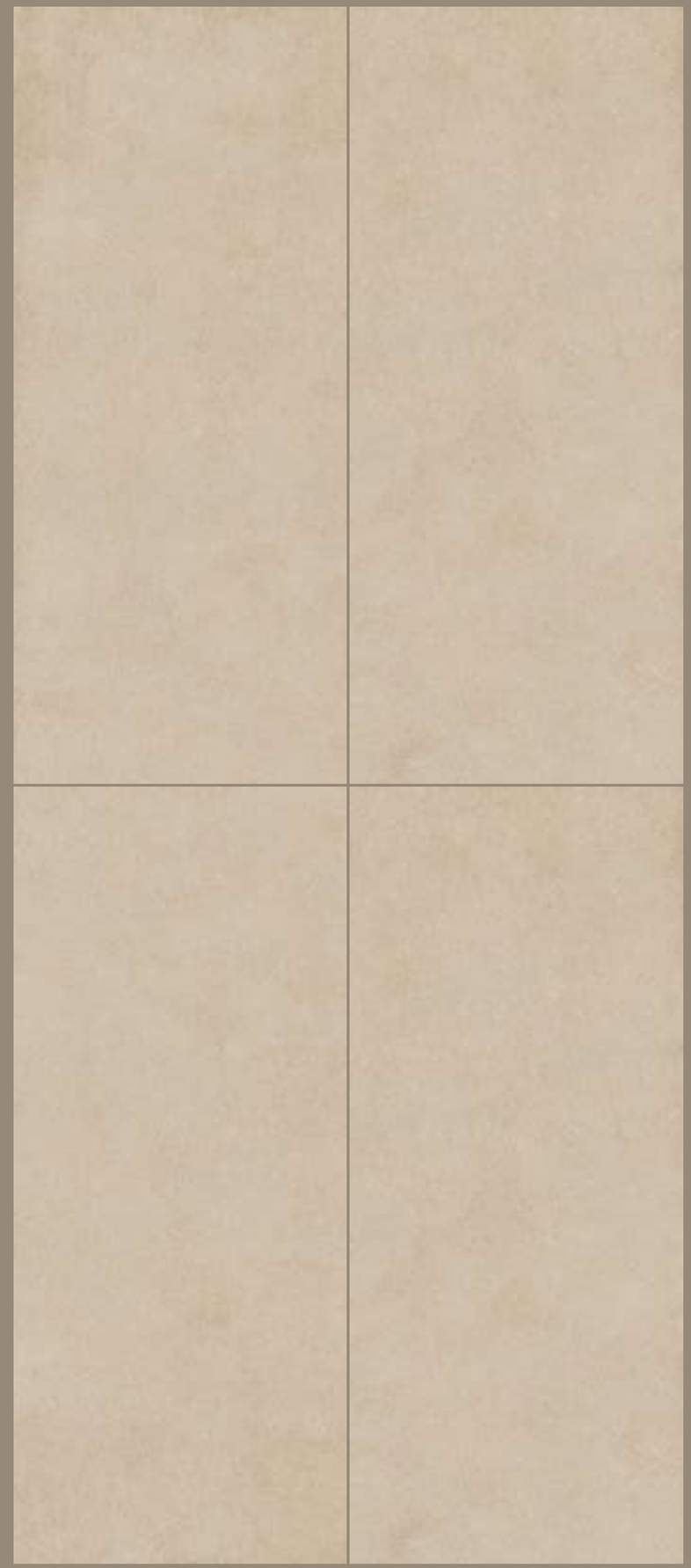

120x280_48"x110"

Lo sviluppo grafico mostra solo una selezione dei pattern disponibili. Il numero totale delle grafiche è indicato sopra.

The graphic development only shows a selection of the available patterns. The total number of graphics is indicated above.

Le développement graphique montre uniquement une sélection des motifs disponibles. Le nombre total de motifs est indiqué ci-dessus.

Die grafische Entwicklung zeigt nur eine Auswahl der verfügbaren Muster. Die Gesamtanzahl der verfügbaren Grafiken ist oben aufgeführt.

Moon Cream_Naturale

Floor **GRIGIO** 60x60_24"x24" - 30x60_12"x24" - 30x30_12"x12" Nat Ret R11C

Moon Cream_Grigio

Moon Cream

6 mm

	120x280 48"x110"
	Nat Ret *
GRIGIO	284603
BIANCO	284602
BEIGE	284601
NATURALE	284604
TERRA	284605
Price code	M153

8,8 mm

	100x100 40"x40"	120x120 48"x48"	60x120 24"x48"	60x60 24"x24"
	Nat Ret R10B	Nat Ret R10B	Nat Ret R10B	Nat Ret R10B
GRIGIO	284403	284503	284003	284103
BIANCO	284402	284502	284002	284102
BEIGE	284401	284501	284001	284101
NATURALE	284404	284504	284004	284104
TERRA	284405	284505	284005	284105
Price code	M109	M118	M097	M089

8,8 mm

	60x120 24"x48"	Mesh 60x120 24"x48"
	Peel Ret R10B	Nat Ret R10B
GRIGIO	284013	284033
BIANCO	284012	284032
BEIGE	284011	284031
NATURALE	284014	284034
TERRA	284015	284035
Price code	M097	M111

8,8 mm

	Mosaico Mix 30x30 ** 12"x12"	Muretto Mix 29x39 ** 11 ½"x15	Listello Mix 7,5x30 ** 3"x12"	Decoro 3D 20x120 *** 8"x48"
	Nat Ret R10B	Nat Ret R10B	Nat Ret R10B	Peel Ret R10B
GRIGIO	2843T3	2843M3	2843L3	2843D3
BIANCO	2843T2	2843M2	2843L2	2843D2
BEIGE	2843T1	2843M1	2843L1	2843D1
NATURALE	2843T4	2843M4	2843L4	2843D4
TERRA	2843T5	2843M5	2843L5	2843D5
Price code	M143	M199	M122	

PEZZI SPECIALI . Trims

8,8 mm

	Battiscopa Skirting		Gradino costa retta *** Straight nosed stair		Gradino costa retta SX - DX *** Straight-edge step L-R	
	7x100	7x60	33x100	33x120	33x100	33x120
	Nat Ret R10B	Nat Ret R10B	Nat Ret R10B	Nat Ret R10B	Nat Ret R10B	Nat Ret R10B
GRIGIO	284B03	284B53	284703	284053	284723 SX 284713 DX	284073 SX 284063 DX
BIANCO	284B02	284B52	284702	284052	284722 SX 284712 DX	284072 SX 284062 DX
BEIGE	284B01	284B51	284701	284051	284721 SX 284711 DX	284071 SX 284061 DX
NATURALE	284B04	284B54	284704	284054	284724 SX 284714 DX	284074 SX 284064 DX
TERRA	284B05	284B55	284705	284055	284725 SX 284715 DX	284075 SX 284065 DX
Price code	P035	P021	P207	P207	P219	P239

* Materic Touch Technology

** Mix di 3 superfici: liscia, bocciardata (Peel) e Mesh

Mix of 3 surfaces: smooth, bush-hammered (Peel) and Mesh.

Mix de 3 surfaces: lisse, bouchardée (Peel) et Mesh

Mix aus 3 Oberflächen: glatt, gestockt (Peel) und Mesh.

*** Decoro 3D

indicazioni e suggerimenti di posa a pag. 20-21;

installation guidelines and recommendations on pages 20–21.

indications et suggestions de pose aux pages 20–21.

Verlegehinweise und Empfehlungen auf den Seiten 20–21.

Moon Cream

8,8 mm

	60x60 24"x24"	30x60 12"x24"	30x30 12"x12"
	Nat Ret R11C	Nat Ret R11C	Nat Ret R11C
GRIGIO	284123	284223	284323
BIANCO	-	-	-
BEIGE	284121	284221	284321
NATURALE	-	-	-
TERRA	284125	284225	284325
Price code	M089	M089	M111

8,8 mm

	100x100 40"x40"
	Nat Ret R11C
GRIGIO	284473
BIANCO	-
BEIGE	284471
NATURALE	-
TERRA	284475
Price code	M109

20 mm

	100x100 40"x40"
	Nat Ret R11C
GRIGIO	284423
BIANCO	-
BEIGE	284421
NATURALE	-
TERRA	284425
Price code	M143

PEZZI SPECIALI . Trims

8,8 mm

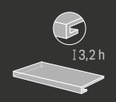

Gradino costa retta ***
Straight nosed stair

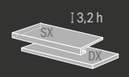

Gradino costa retta SX - DX ***
Straight-edge step L-R

Elle monolitico estruso **
Extruded L-shaped monoblock tile

	33x100	33x100	15x30x4
	Nat Ret R11C	Nat Ret R11C	Nat R11C
GRIGIO	284753	284773 SX 284763 DX	284783
BIANCO	-	-	-
BEIGE	284751	284771 SX 284761 DX	284781
NATURALE	-	-	-
TERRA	284755	284775 SX 284765 DX	284785
Price code	P207	P219	P050

20 mm

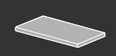

Gradone ***
Large step

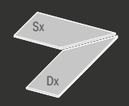

Gradone Angolo Sx/Dx ***
Large step - Corner L/R

	50x100	50x100
	⊏ Costa retta Nat Ret R11C	⊏ Costa retta Nat Ret R11C
GRIGIO	284803	284823 SX 284813 DX
BIANCO	-	-
BEIGE	284801	284821 SX 284811 DX
NATURALE	-	-
TERRA	284805	284825 SX 284815 DX
Price code	P225	P245

Imballi/Packings

	SLAB/PAL	MQ/SLAB	KG/SLAB	KG/MQ	MQ/PAL	KG/PAL	PACKING	PACKING SIZE	TARE (KG)
6 mm									
120 x 280	20	3,36	48,72	14,5	67,20	974,4	CASSA	292 x 145 x 35h	108
	44	3,36	48,72	14,5	147,84	2.144	CAVALLETTO LEGNO	290 x 75 x 161h	145

	PCS/BOX	MQ/BOX	KG/BOX	BOX /PAL	MQ/PAL	KG/PAL	PACKING	PACKING SIZE	TARE (KG)
8,8 mm									
120 x 120	2	2,88	57,9	19	54,72	1.100	PALLET CON SPONDE	122 x 137 x 74h	29
60 x 120 (Nat Ret)	2	1,44	27,36	32	46,08	875,5	EPAL	80 x 120 x 75h	22
60 x 120 (Peel Ret)	2	1,44	27,33	32	46,08	874,56	EPAL	80 x 120 x 75h	22
60 x 120 Mesh	2	1,44	27,80	32	46,08	889,6	EPAL	80 x 120 x 75h	22
60 x 60	4	1,44	26,36	30	43,20	790,8	EPAL	80 x 120 x 75h	22
100 x 100	2	2	37,9	24	48	909,6	PALLET CON SPONDE	103 x 123 x 70h	30
100 x 100 R11C	2	2	38,5	24	48	924	PALLET CON SPONDE	103 x 123 x 70h	30
60 x 60 R11C	4	1,44	26,36	30	43,20	790,8	EPAL	80 x 120 x 75h	22
30 x 60 R11C	7	1,26	24,6	48	60,48	1.180,8	EPAL	80 x 120 x 75h	22
30 x 30 R11C	12	1,08	21	40	43,20	840	EPAL	80 x 120 x 75h	22
DECORI. DECORS									
MOSAICO T36 30 x 30 **	6	0,54	11	60	32,40	660	EPAL	80 x 120	22
MURETTO MIX 29 x 39 **	6	0,68	13	60	40,8	780	EPAL	80 x 120	22
LISTELLO MIX 7,5 x 30 **	44	1	19	60	60	1.140	EPAL	80 x 120	22
DECORO 3D 20 x 120 (Peel Ret)	6	1,44	26	30	43,20	780	EPAL	80 x 120	22
20 mm									
100 x 100 R11C	1	1	44,86	24	24	1.076,64	PALLET	103 x 123 x 70h	30

PEZZI SPECIALI. TRIMS	PCS/BOX	MQ/BOX	KG/BOX	PACKING	PACKING SIZE	TARE (KG)
8,8 mm						
BATTISCOPA 7 x 60	15	-	13,28	EPAL	80 x 120	22
GRADINO COSTA RETTA 33 x 120 x 3,2h ***	2	-	20,70	EPAL	80 x 120	22
GRADINO COSTA RETTA 33 x 120 x 3,2h SX/DX ***	1	-	10,35	EPAL	80 x 120	22
BATTISCOPA 7 x 100	6	-	8,10	EPAL	80 x 120	22
GRADINO COSTA RETTA 33 x 100 x 3,2h ***	2	-	14	EPAL	80 x 120	22
GRADINO COSTA RETTA 33 x 100 x 3,2h SX/DX ***	1	-	9	EPAL	80 x 120	22
GRADINO COSTA RETTA 33 x 100 x 3,2h R11C***	2	-	14	EPAL	80 x 120	22
GRADINO COSTA RETTA 33 x 100 x 3,2h SX/DX R11C ***	1	-	9	EPAL	80 x 120	22
ELLE MONOLITICO ESTRUSO 15 x 30 x 4h R11C ***	8	0,32	10,4	EPAL	80 x 120	22
20 mm						
GRADONE 50 x 100 ***	1	-	15	EPAL	80 x 120	22
GRADONE 50 x 100 SX/DX ***	1	-	15	EPAL	80 x 120	22

** Mix di 3 superfici: liscia, bocciardata (Peel) e Mesh
Mix of 3 surfaces: smooth, bush-hammered (Peel) and Mesh
Mix de 3 surfaces: lisse, bouchardée (Peel) et Mesh
Mix aus 3 Oberflächen: glatt, gestockt (Peel) und Mesh

*** A disposizione solo su richiesta. Tempi di consegna: 30gg
Available upon request only. Delivery terms: 30 days
Disponible seulement sur requête. Délais de livraison: 30 jours
Verfügbar auf Anfrage. Lieferzeit: 30 Tage

Cavalletto in legno
Wood A-Frame

Cassa
Crate

Pallet speciale con sponde
Special pallet with sides

Epal

I fondi con spessori 6 mm e 8,8 mm, e/o con finitura superficiale diversa potrebbero presentare differenze di tono.
Bases with 6mm and 8.8mm thicknesses and/or with a different surface finish may present tone variations.
Les bases avec des épaisseurs de 6 mm et 8,8 mm et/ou avec une finition de surface différente peuvent présenter des variations de ton.
Grundfliesen mit Stärken von 6 mm und 8,8 mm und/oder mit unterschiedlicher Oberflächenausführung können Farbtonunterschiede aufweisen.

Gres Porcellanato. Porcelain tile
UNI EN 14411 - ISO 13006 - G - Bla (E ≤ 0,5%)
ANSI A - 326.3: 2021
DCOF ≥ 0,42

V2

Caratteristiche tecniche
Technical features

SCAN ME

Certificazioni
Certifications

Pulizia e manutenzione
Cleaning maintenance

Note generiche
General information

Condizioni generali di vendita
General sales conditions

Le cromie, le strutture e le grafiche delle piastrelle riprodotte nelle immagini del catalogo potrebbero non corrispondere fedelmente al prodotto industriale.
The colours, structures, and patterns of the tiles illustrated in the catalogue might not correspond exactly to the actual product.

I pesi riportati in tabella sono indicativi in quanto possono subire leggere variazioni per motivi produttivi.
The weights stated in the chart are approximate as some changes may be necessary for production reasons.

Italcer S.p.A. SB si riserva di apportare, senza alcun preavviso, le modifiche che riterrà più opportune al fine di migliorare il prodotto. Quanto riportato è da considerarsi indicativo e non esaustivo in riferimento ai colori e alle caratteristiche estetiche dei prodotti.
Italcer S.p.A. SB reserves the right to make any changes it deems fit in order to improve the product, without prior notice.
All images are provided for illustrative purposes only and other colours and aesthetic features are available.

Consulta il catalogo generale o il sito **www.lafabbrica.it** per vedere gli ultimi aggiornamenti.
Check out our general catalogue or our website at **www.lafabbrica.it** for our latest updates.

Catalogo generale
General catalogue

www.lafabbrica.it

AD: **MARKETING LA FABBRICA AVA**
PRINT: **OFFICINE GRAFICHE STAGED S.R.L.**
EDIZIONE I - SETTEMBRE 2025

LA FABBRICA AVA
EXTRAORDINARY TILES

ITALCER GROUP
DESIGN SURFACES

ITALCER S.p.A. SB | P. IVA 00142060359

Uffici Commerciali, Showroom
Sales Department, Showroom

Via Emilia Ponente 2070 - 48014 Castel Bolognese (RA) Italy
Tel. +39 0546 - 659911 - Fax +39 0546 - 656223
info@lafabbrica.it - www.lafabbrica.it

FOLLOW US